Схема расположения элементов крепления токопроводов

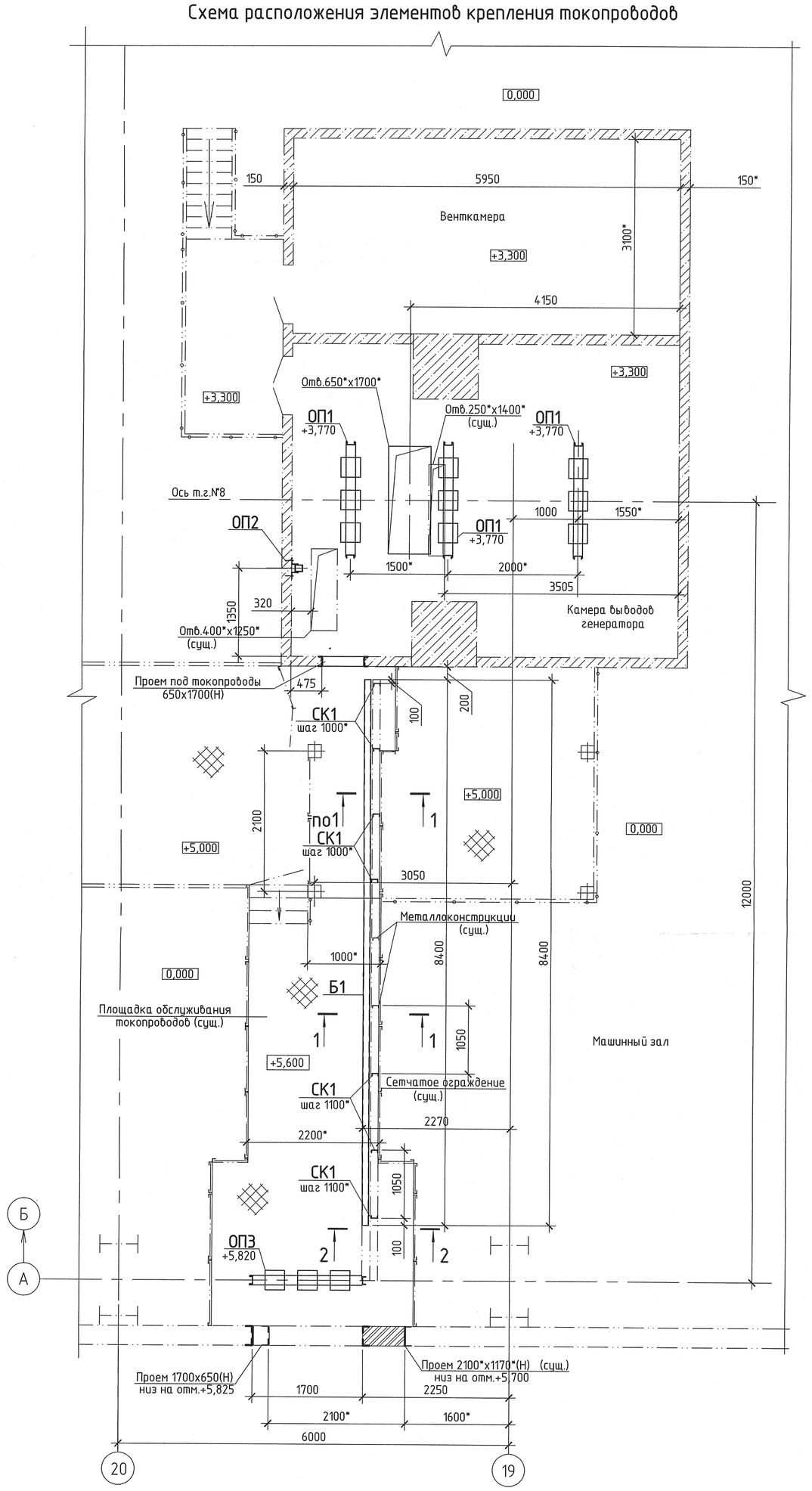

ОП1

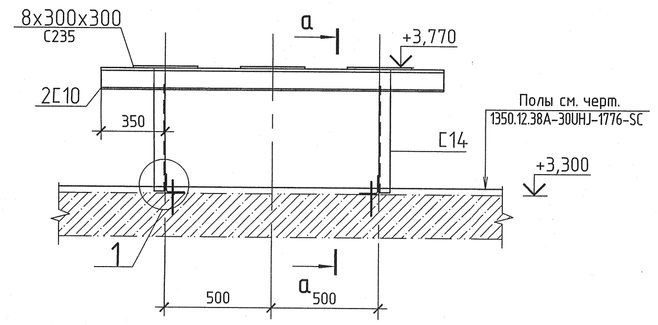

а–а

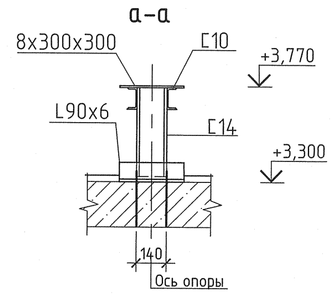

ОП2

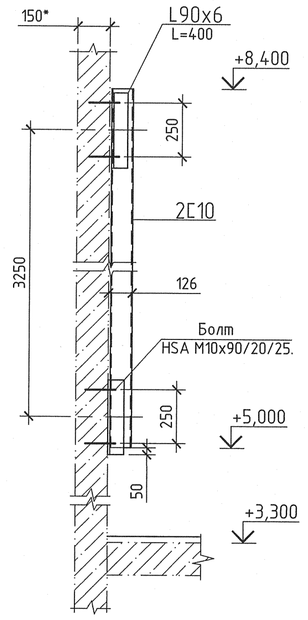

Схема демонтажа конструкций

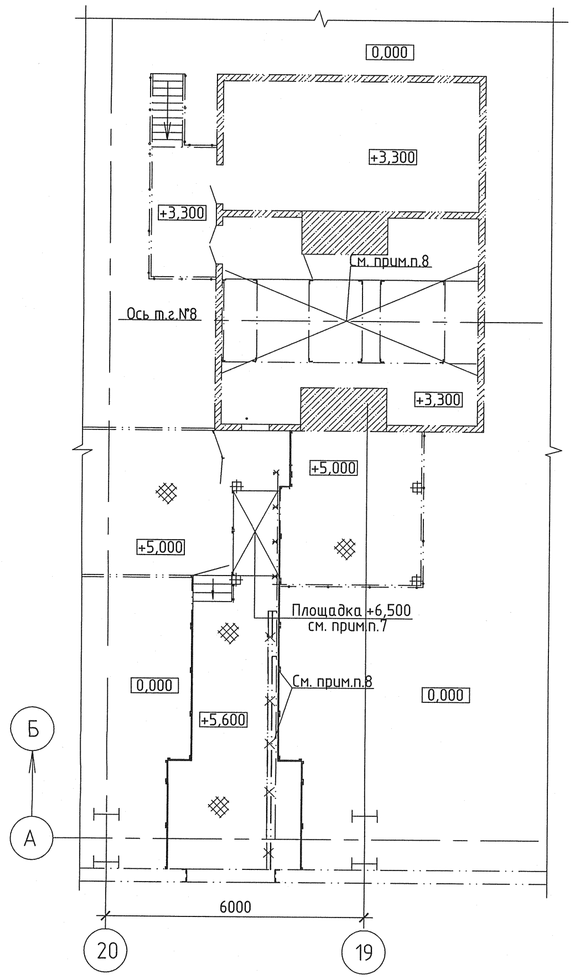

Ведомость элементов

Марка	Сечение			Усилие для прикрепления			Наименование или марка металла	Примечание
	эскиз	поз.	состав	A, т	N, т	M, т·м		
ОП1	опора ОП1							шт.3
ОП2	опора ОП2							шт.1
ОП3	опора ОП3							шт.1
СК1	[		[10				С245	
Б1		1	2[10				С245	
Б2	[		[14				С245	

Общие указания.

1 Рабочая документация разработана на основании договора № СГК-1350 от12.11.2012 и задания ЭТО №75-Э-038/3253 от 16.12.2013 на одном листе.

2 Рабочая документация разработана в соответствии с заданиями на проектирование, выданными техническими условиями, требованиями действующих технических регламентов, национальных стандартов, сводов правил и других документов, содержащих требования промышленной безопасности.

3 За относительную отметку 0.000 принят уровень чистого пола БВД, что соответствует абсолютной отметке 133,50.

4 Изготовление и монтаж конструкций производить в соответствии со:
- СНиП 12-03-2001 ч.1 "Безопасность труда в строительстве". Общие требования;
- СНиП 12-04-2002 ч.2 "Строительное производство";
- СП 16.13330.2011 "Стальные конструкции".
- СНиП 3.03.01-87 "Несущие и ограждающие конструкции";
- СП 28.13330.2010 "Защита строительных конструкций от коррозии".

5 Защиту строительных конструкций выполнить в соответствии с проектом 1350.12.038.А-30UEP-1102-RP:
- металлических конструкций, расположенных внутри здания - С2;

6 Сварку вести электродами Э-42А по ГОСТ 9467-75.
Ширину неоговоренных швов принять по наименьшей толщине свариваемых элементов.

7 Существующую площадку на отм.+6,500 демонтировать. Объем демонтажа составляет 0,3т.

8 Существующие металлические конструкции для крепления токопроводов демонтировать.
Объем демонтажа составляет 1,1т.

9 Расположение опор под токопроводы уточнить после разработки чертежей завода-изготовителя.

10 Расход материалов на лист составляет:
-Швеллеры стальные горячекатаные по ГОСТ8240-97(С245):
С10-920кг, С14-100кг, С20-32кг,
-Уголки стальные горячекатаные равнополочные по ГОСТ8509-93(С235):
L90х90х6-50кг,
-Прокат листовой горячекатаный по ГОСТ19903-74(С235):
-t=8-70кг, -t=4-50кг,
-Болты "HILTI": HSA M12x100/5/25-12шт,
HSA M10x90/20/25-8шт,

11 Размеры со знаком * уточнить по месту.

12 Работы следует производить в соответствии с проектом производства работ (ППР), разработанным на основании данных рабочих чертежей.

13 При приёмке работ обратить внимание на составление всех необходимых актов освидетельствования скрытых работ в соответствии со СНиП 3.03.01-87, СНиП 3.02.01-87 и СНиП 12-01-2004.

14 Сметная документация выпускается отдельным комплектом.

1-1

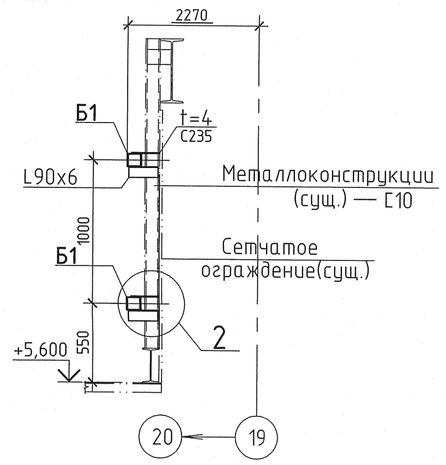

2-2

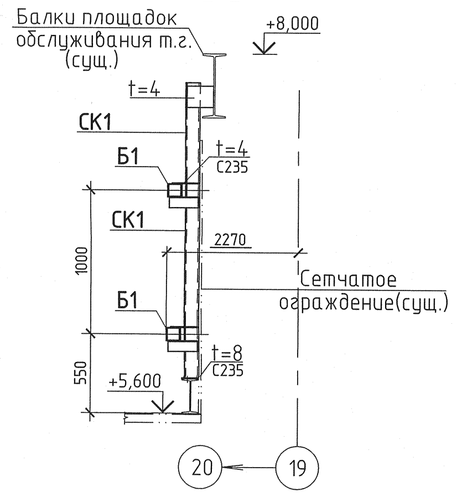

2

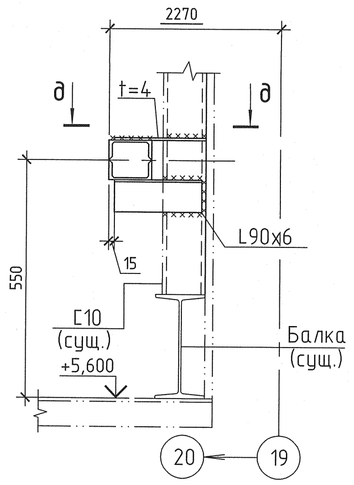

ОП3

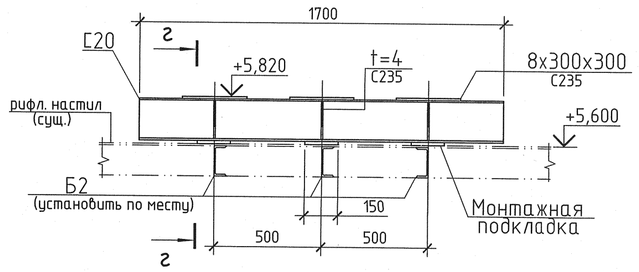

г-г

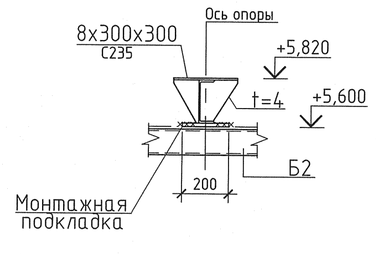

д-д

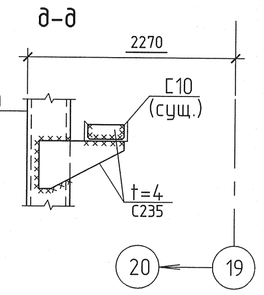

1

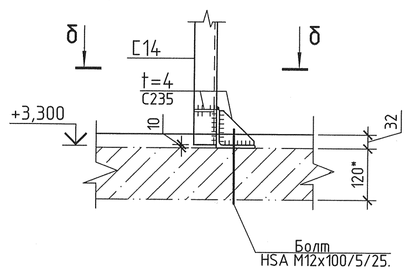

б-б

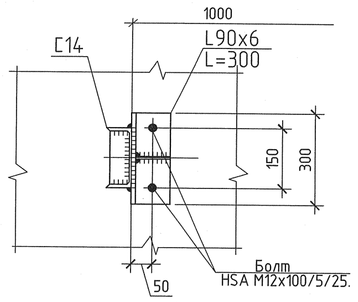

Условные обозначения

Существующие конструкции

Демонтируемые конструкции

Изм.	Кол.уч	Лист	№док.	Подп.	Дата	1350.12.38А-30UHJ-1775-SC	
Н. контр.	Михеев				18.01.14	Объекты III очереди строительства ЗАО"СГК"(ТЭЦ)	
ГИП	Трапезников				18.01.14	Выводы т.г.№8. Конструкции металлические.	Стадия: Р; Лист: ; Листов: 1
Нач. отд.	Долидзе				18.01.14		
Гл.спец.	Трушков				18.01.14	Схема расположения элементов крепления токопроводов	ОТКРЫТОЕ АКЦИОНЕРНОЕ ОБЩЕСТВО ИНСТИТУТ ТЕПЛОЭЛЕКТРОПРОЕКТ НИЖНИЙ НОВГОРОД
Проверил	Сорокина				18.01.14		
Разработал	Егоршина				18.01.14		

Формат А1

Инв. № подл. 83669 | Подпись и дата | Взам. инв. № | 310 Бокова 18.01.14